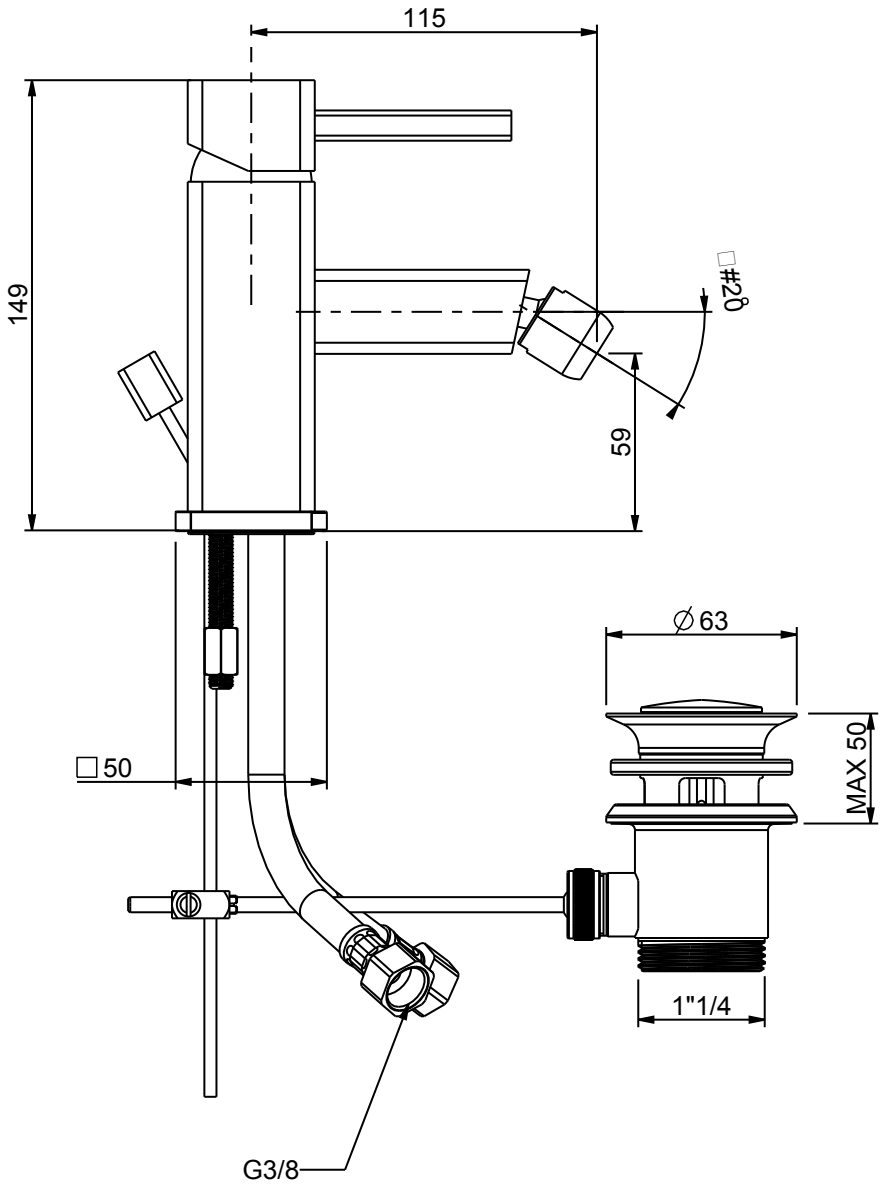

	Disegnatore:	Data:	Descrizione:	cod.mag.
RUBINETTERIE ITALIA	M.M.	12.06.013	Bidet Quark	380.372

Questo disegno è di proprietà della RESP Rubinetterie che, a norma di legge si riserva tutti i diritti